Electrolux

Lave-vaisselle Tout Intégrable SÉRIE 700 MaxiFlex

EEM69300L

Osez cuisiner avec différents ustensiles
Le panier du lave-vaisselle 700 MaxiFlex vous permet de laisser parler votre créativité et d'utiliser différents ustensiles dans votre cuisine. Des couverts aux gros ustensiles, vous pouvez personnaliser l'espace pour accueillir de nombreux articles.

Bénéfices et Caractéristiques

Tous vos couverts lavés en une fois avec MaxiFlex
Le tiroir MaxiFlex est conçu pour accueillir les couverts et les ustensiles de différentes formes et tailles. Qu'ils soient grands ou de forme particulière, vos ustensiles trouvent leur place facilement grâce au panier profond et aux séparateurs amovibles.

Bras Satellite, aspersion maximale pour un lavage parfait
Le Bras Satellite garantit un nettoyage optimal de votre vaisselle grâce à ces 5 niveaux d'aspersion et son bras de lavage de voute multidirectionnel, votre vaisselle même volumineuse est lavée dans les moindres recoins.

QuickSelect, Le Lave-Vaisselle qui parle le même langage que vous
Démarrez votre cycle avec QuickSelect en sélectionnant uniquement le temps dont vous disposez et ajoutez les options si besoin, Laissez votre Lave-Vaisselle faire le reste

Éliminez les microbes de votre vaisselle grâce à la fonction ExtraHygiene
La fonction ExtraHygiene vous offre une propreté maximale. Elle comprend une étape de rinçage puissante et purifiante durant laquelle la température du lave-vaisselle s'élève à 69°C, ce qui garantit l'élimination presque complète des microbes.

Pratique, le Spot Control affiche au sol "marche/arrêt"
Voyant lumineux projeté au sol permettant de savoir si votre cycle est actif lors qu'il est en rouge ou terminé lorsqu'il est en vert.

- Livré sans porte d'habillage
- Cuve XXL (164L)
- Moteur inverter
- Commande QuickSelect: Selectionnez votre programme selon le temps dont vous disposez
- Options: ExtraHygiene 70°C, GlassCare 45°C, XtraPower
- Départ différé 24h
- Spot control 2 couleurs
- Bras de lavage " Satellite "
- 8 programmes, 4 températures
- Consommation en eau par cycle: 0 litres
- Voyants sel et rinçage
- Fonction Auto-Off
- Water sensor
- Tiroir à couverts porte couteaux, MaxiFlex avec aménagement astucieux
- Flexilift (panier supérieur ajustable)
- Panier supérieur: 2 soft spikes® , 6 soft grips
- Technologie AirDry: ouverture automatique de la porte après le cycle de lavage
- Sécurité anti-débordement
- Sécurité Aqua-contrôle
- Possibilité de connecter l'appareil à une arrivée d'eau chaude

Electrolux

Lave-vaisselle Tout Intégrable SÉRIE 700 MaxiFlex

EEM69300L

Spécifications techniques

Nombre de couverts	15
Nouvelle classe énergétique	D
Consommation en électricité en kWh/100 cycles	86
Conso.énergétique / cycle	0.86
Consommation d'eau par cycle	11
Niveau sonore, essorage dB	46
Durée du programme ECO (H)	4:00
Index d'énergie (E20)	49.9
Programmes	160 Minutes 60°C, 60 Minutes 60°C, 90 Minutes 60°C, AUTO Sense 50 - 60°C, Eco 50°C, Auto-nettoyage, Quick 30 Minutes, Lavage d'attente
Taille (cm) / Installation	60 / Tout intégrable
Efficacité de lavage	A
Type d'installation de la porte d'habillage:	SmartFit
Ampérage (A)	10
Possibilité d'installation en hauteur	Non
Type de séchage	Technologie AirDry
Dimensions HxLxP (mm)	818x596x550
Dimensions d'encastrement HxLxP en mm:	820 / 900 X 600 X 570
Dimensions emballées HxLxP (mm)	870x635x680
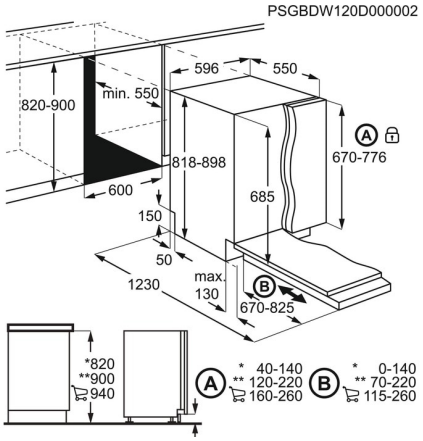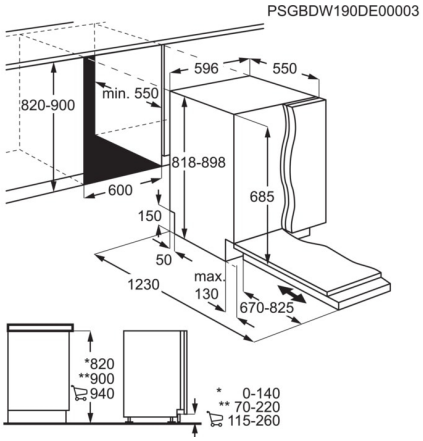
Poids brut/net (kg)	40.1 / 38.67
Fréquence (Hz)	50
Tension(Volts)	220-240
Longueur de câble (m)	1.6
Tuyau d'eau / vidange (cm)	180/180
Fabriqué en	Italie
PNC	911 434 693
Code EAN	7332543761531